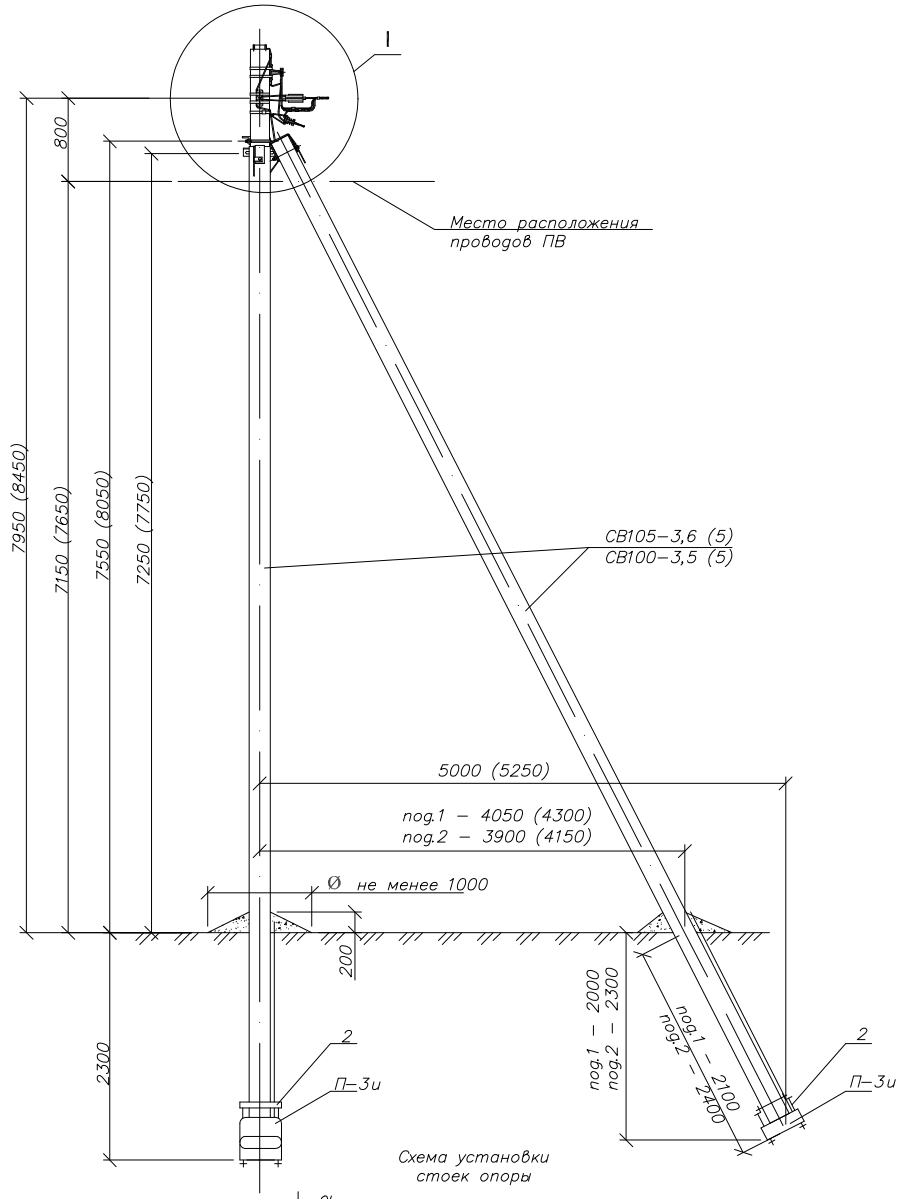

Схема установки стоек опоры

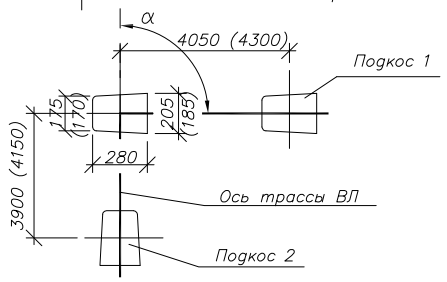

Марка поз.	Артикул	Наименование обозначение	Кол.	Масса ед., кг	Примечание
		Железобетонные элементы			
СВ105*		Стойка СВ105(СВ110) проект шифр НТЦ-0715(НТЦ-0815)	3	1175	
П-3и		Опорно-анкерная плита П-3и НТЦ-35.0016-31	3	110	
		Стальные конструкции			
1		Кронштейн У1* НТЦ-35.0016-36	2	7,0	
2		Стяжка Г11 НТЦ-35.0016-34	3	7,7	
3		Заземляющий проводник ЗП6 НТЦ-35.0016-43	2,0	0,5	м
		Линейная арматура			
4	UZA-L50	Лента бандажная металлическая 20х0,7х1000мм ЛМ-50	5	0,11	
5	UZA-51-100	Скрепа СУ-20	5	0,013	
6	UKA-12-1500-4000	Кронштейн анкерный КАМ-4000	2	0,27	
7	UKA-12-2-200	Кронштейн анкерный КАБ-200**	1	0,02	
8	UZA-14-D50-D70-1500	Зажим анкерный ЗАН 50-70/1500 для СИП с нулевой жилой 50-70 мм^2(ЗАН 70-95/2200 с жилой 95 мм^2)	2	0,40 (0,65)	
9	UZA-14-D16-D25-S	Зажим анкерный ЗАБ 16-25 для СИП 4х16 – 4х25	1	0,14	
	UZA-14-D16-D35-1000	Зажим анкерный ЗАН 16-35/1000 для СИП 25÷35, (ЗАН50-70/1500 для СИП 50÷70)		0,40	
10	UZA-11-D02-D35	Зажим ответвительный изолированный ЗОИ 16-95/2,5-35 для ответвления от магистрали до 95мм^2 к отв. до 35мм^2	4	0,12	
	UZA-11-D35-D150-1	Зажим ответвительный изолированный ЗОИ 35-150/35-150 для ответвления от магистрали до 120 мм^2 к отв. до 95 мм^2		0,33	
11	UZSG-16-S10-120-S25-95	Зажим ЗСГП 35-120/25-95 для ЗП6	1	0,25	
12	UZA-11-D35-D150-1	Зажим ЗОИ 35-150/35-150 для фазных жил СИП***	4	0,33	
13	UZA-11-D25-D95	Зажим ЗОИ 25-95/25-95 для нулевой жилы СИП***	1	0,12	
14	UZP-11-S06-S095	Зажим плашечный ЗП 6-95/6-95	3	0,1	
15	UHH21-D6-180-100	Хомут для СИП ХС-180, d 10-45 мм, для СИП 35-95мм^2	3	0,026	
	UHH21-D9-260-100	Хомут для СИП ХС-260, d 26-66 мм, для СИП 120мм^2		0,036	

* Помимо стойки СВ105-3,6(5) допускается применение стойки СВ110-3,5(5), при этом кронштейн У1 поз.1 следует заменить на кронштейн У4.

** При использовании натяжных зажимов ЗАН 16-35/1000, ЗАН 50-70/1500 поз.9 и для ответвления 2х2, кронштейн КАБ-200 следует заменить на кронштейн КАМ-1500 (КАМ-4000) с добавлением скрепы поз.5 и одного метра металлической ленты поз.4.

*** Зажимы поз.12 и 13 устанавливаются в случае разрезания провода на опоре.

1. Максимально допустимый угол (α) поворота трассы ВЛ до 90°.
2. Размеры в скобках даны для стойки СВ110-3,5.
3. Кронштейны КАМ-4000 и кронштейны КАБ-200 должны устанавливаться на "флажки" заземляющего проводника ЗП6.
4. Чертеж выполнен на 2х листах. Узел I см. лист 2.

Изм.	Кол.уч	Лист	Nдокум.	Подп.	Дата.	ASIP-BET-OPR-261-12-13			
						Одноцепные, двухцепные и переходные железобетонные опоры ВЛИ 0,4кВ с СИП-2 с линейной арматурой компании IEK® Материалы для проектирования			
						Опора ПУА33 ж/б с ответвлением в 1 сторону СИП4-4 IEK	Стадия	Лист	Листов
							Р	1	2
						Общий вид Схема установки стойки спецификация	IEK		

Взаим.Инв. N

Подп. и дата

Инв.N подл.

Ответвление к вводам в здания в одну сторону от ВЛ проводов СИП

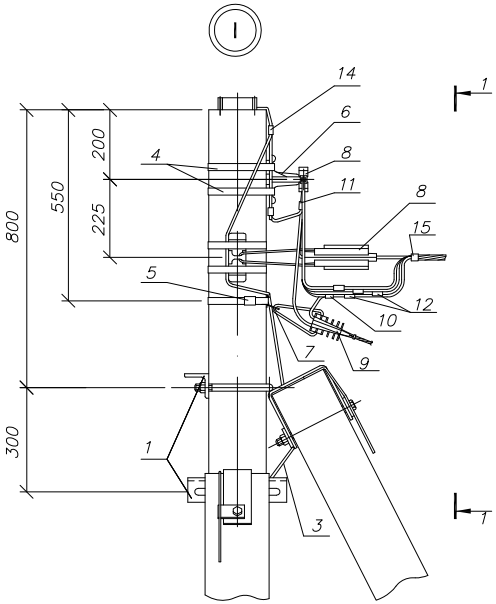

1–1

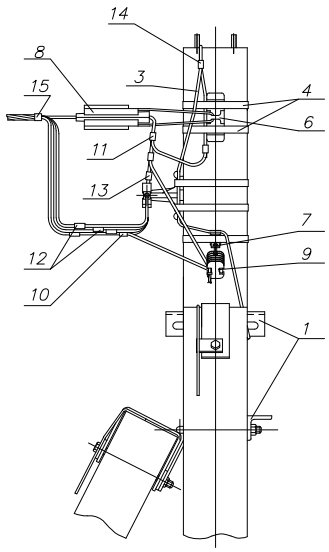

Схемы ответвлений к вводам в здания

в одну сторону 4х жил СИП

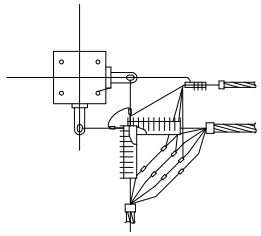

Взаим.Инв. N	
Подп. и дата	
Инв.N подл.	

Изм.	Лист	N докум.	Подп.	Дата.	ASIP–BET–OPR–261–12–13	Лист 2