Панели ЛМА/ЛГ, панели-заглушки, стойки вертикальные ЩМП серии TITAN

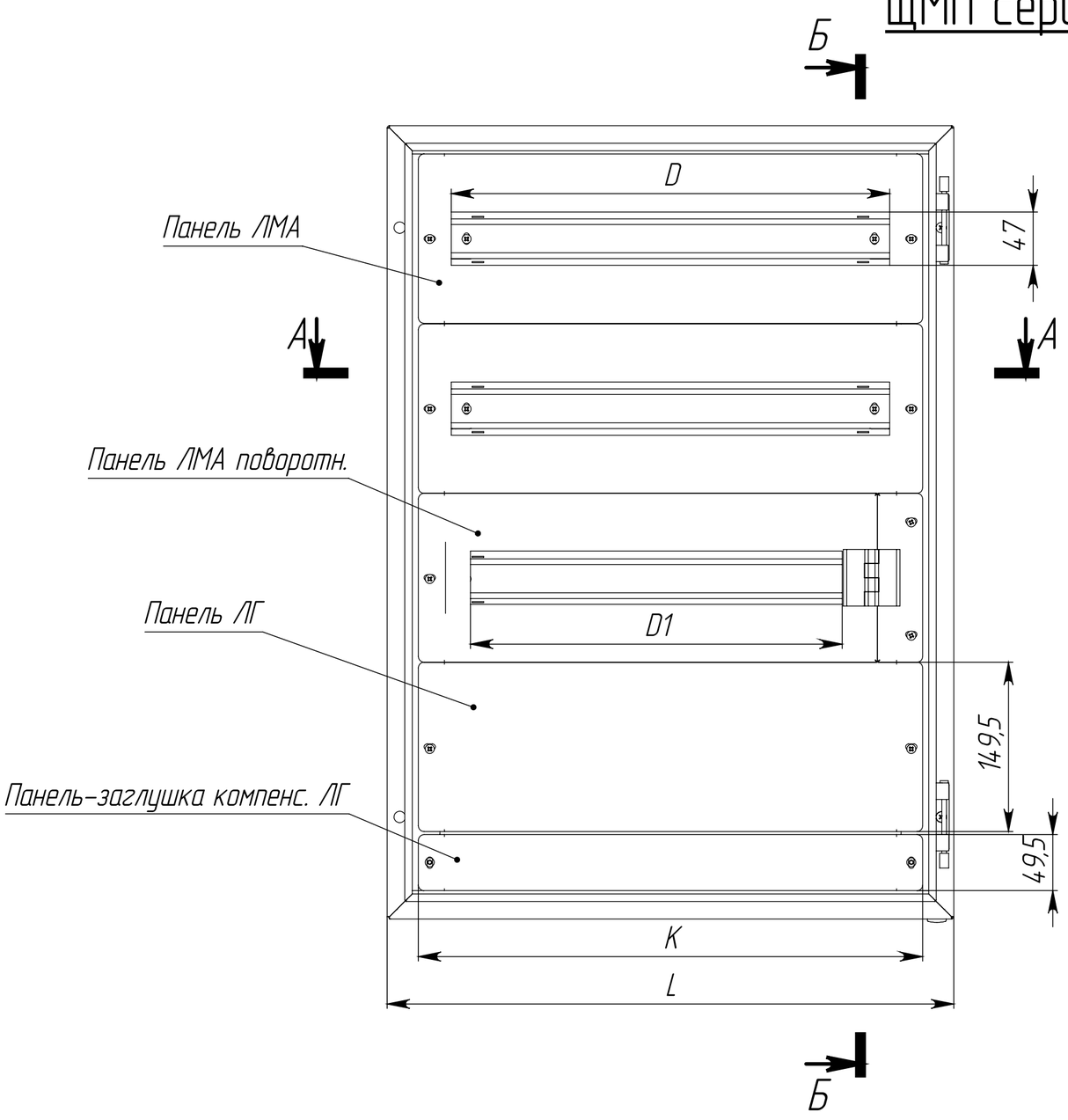

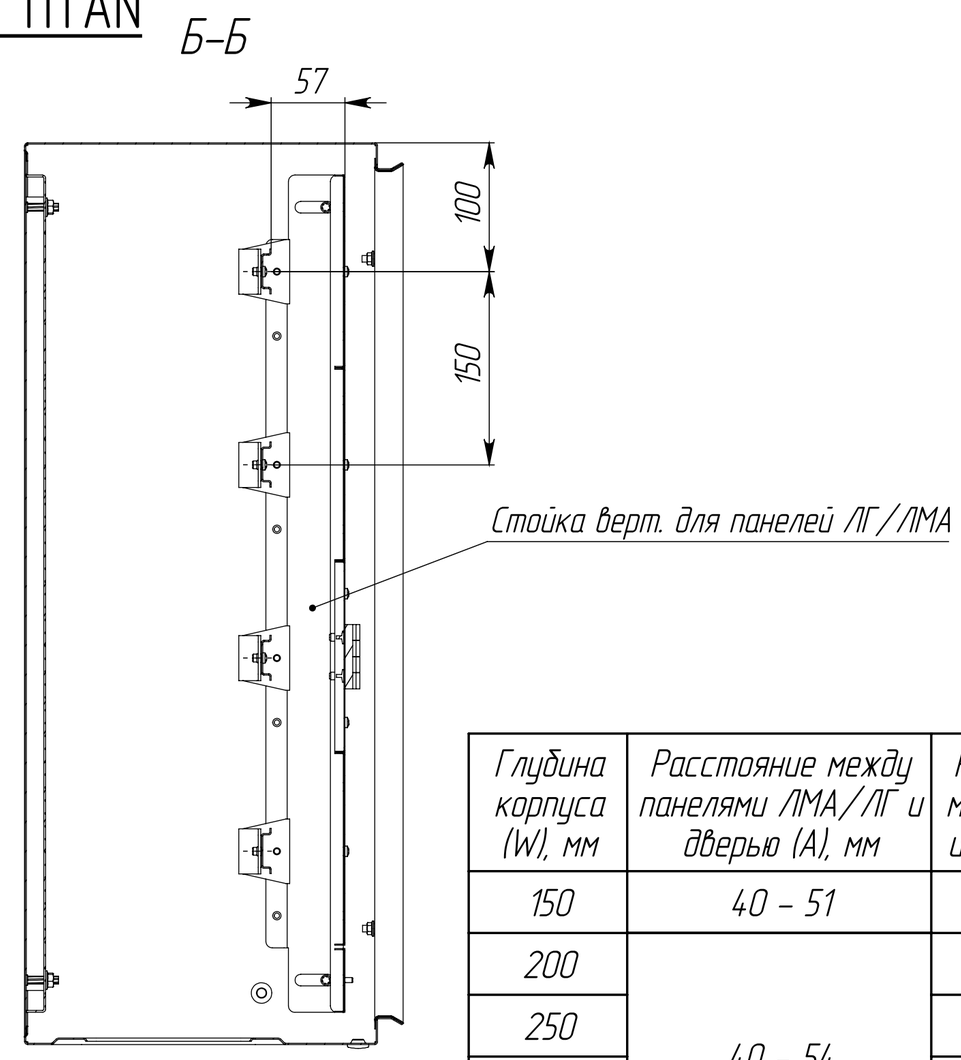

Глубина корпуса (W), мм	Расстояние между панелями ЛМА/ЛГ и дверью (A), мм	Расстояние между монтажной панелью и din-рейкой (B), мм
150	40 – 51	29 – 18
200	40 – 54	79 – 65
250		129 – 115
300		179 – 165
400		279 – 265

А-А

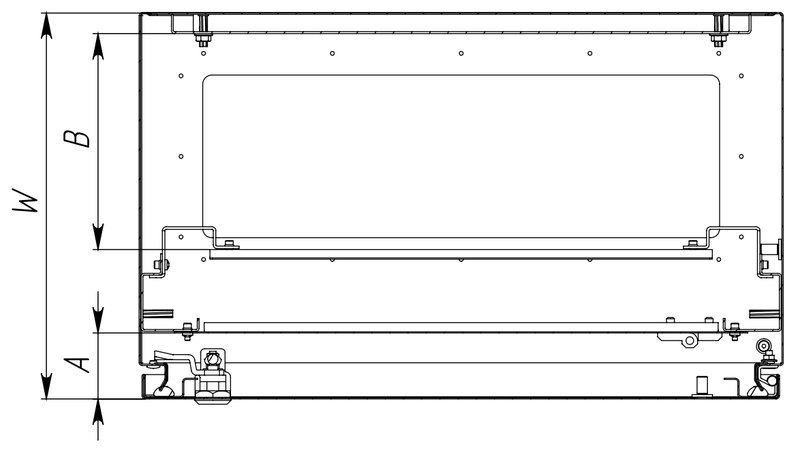

Ширина корпуса (L), мм	Длина панелей (K), мм	Длина выреза панели ЛМА (D), мм	Длина выреза поворотной панели ЛМА (D1), мм
300	245	187	128
400	345	287	228
500	445	387	328
600	545	487	428
800	745	687	628