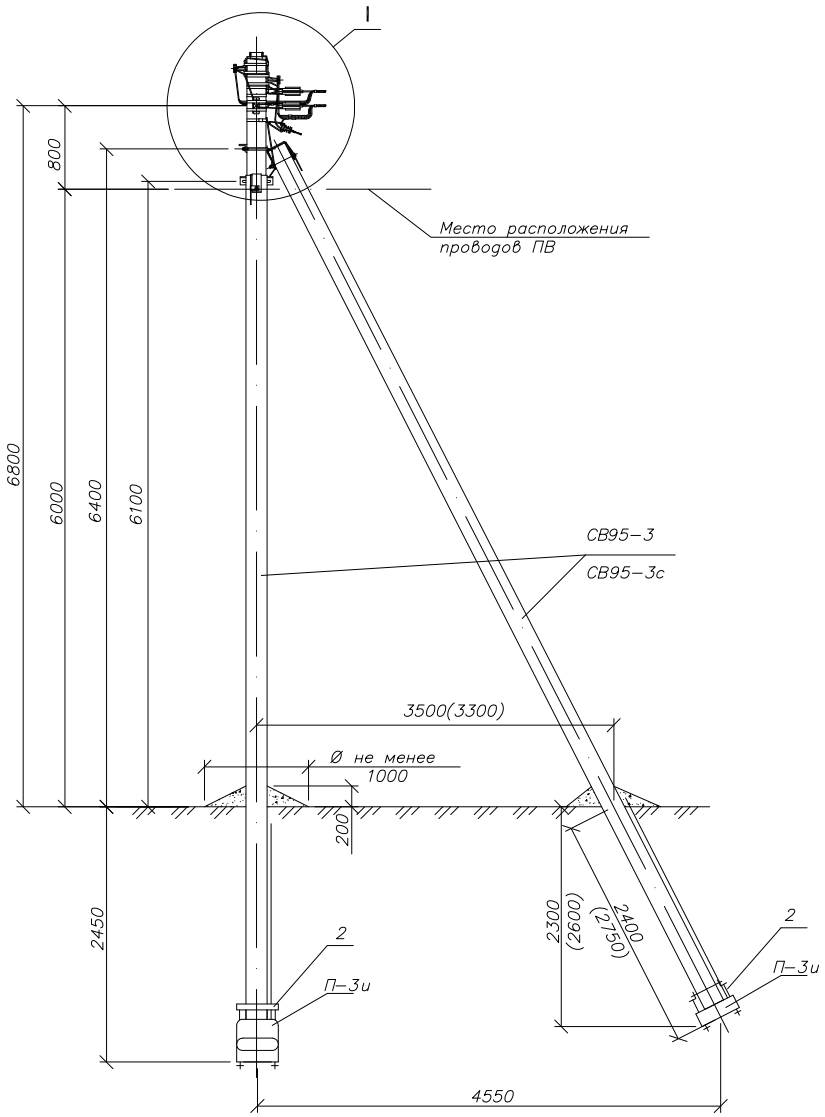

Схема установки стоек опоры

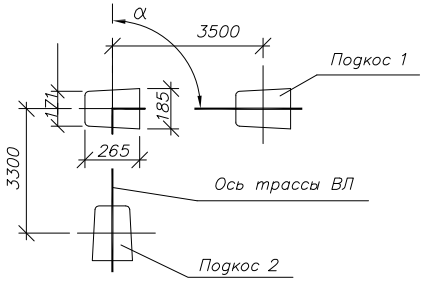

Марка поз.	Артикул	Наименование обозначение	Кол.	Масса ед., кг	Примечание
		Железобетонные элементы			
СВ95		Стойка СВ95 проект шифр НТЦ–0615.95	3	900	
П–3и		Опорно–анкерная плита П–3и НТЦ–35.0016–31	3	110	
		Стальные конструкции			
1		Кронштейн У4 НТЦ–35.0016–36	2	6,8	
2		Стяжка П1 НТЦ–35.0016–34	3	7,7	
3		Заземляющий проводник ЗП6 НТЦ–35.0016–43	2,0	0,5	м
		Линейная арматура			
4	UZA–L50	Лента бандажная металлическая 20х0,7х1000мм ЛМ–50	10	0,11	
5	UZA–51–100	Скрепа СУ–20	10	0,013	
6	UKA–12–1500–4000	Кронштейн анкерный КАМ–4000	4	0,27	
7	UKA–12–2–200	Кронштейн анкерный КАБ–200*	2	0,02	
8	UZA–14–D50–D70–1500	Зажим анкерный ЗАН 50–70/1500 для СИП с нулевой жилой 50–70 мм^2(ЗАН 70–95/2200 с жилой 95 мм^2)	4	0,40 (0,65)	
9	UZA–14–D50–D70–1500	Зажим анкерный ЗАБ 16–25 для СИП 2х16 – 2х25	4	0,14	
10	UZA–11–D02–D35	Зажим ответвительный изолированный ЗОИ 16–95/2,5–35 для ответвления от магистрали до 95мм^2 к отв. до 35мм^2	8	0,12	
	UZA–11–D35–D150–1	Зажим ответвительный изолированный ЗОИ 35–150/35–150 для ответвления от магистрали до 120 мм^2 к отв. до 95 мм^2		0,33	
11	UZSG–16–S10–120–S25–95	Зажим ЗСГП 35–120/25–95 для ЗП6	2	0,25	
12	UZA–11–D35–D150–1	Зажим ЗОИ 35–150/35–150 для фазных жил СИП**	8	0,33	
13	UZA–11–D25–D95	Зажим ЗОИ 25–95/25–95 для нулевой жилы СИП**	2	0,12	
14	UZP–11–S06–S095	Зажим плашечный ЗП 6–95/6–95	3	0,1	
15	UHH21–D6–180–100	Хомут для СИП ХС–180, d 10–45 мм, для СИП 35–95мм^2	8	0,026	
	UHH21–D9–260–100	Хомут для СИП ХС–260, d 26–66 мм, для СИП 120мм^2		0,036	

* При использовании натяжных зажимов ЗАН 16–35/1000, ЗАН 50–70/1500 поз.9 и для ответвления 2х2, кронштейн КАБ–200 следует заменить на кронштейн КАМ–1500 (КАМ–4000) с добавлением скрепы поз.5 и одного метра металлической ленты поз.4.

** Зажимы поз.12 и 13 устанавливаются в случае разрезания провода на опоре.

1. Верхний кронштейн КАМ–4000 устанавливается на "флажок" верхнего заземляющего проводника стойки, а нижний кронштейн КАМ–4000 и кронштейны КАБ–200 должны устанавливаться на "флажки" заземляющего проводника ЗП6.
2. Максимально допустимый угол (α) поворота трассы ВЛ до 90°.
3. Размеры в скобках даны для подкоса 2.
4. Чертеж выполнен на 2х листах. Узел I см. лист 2.

Изм.	Кол.уч	Лист	Nдокум.	Подп.	Дата.	ASIP–BET–OPR–212–23–12			
						Одноцепные, двухцепные и переходные железобетонные опоры ВЛИ 0,4кВ с СИП–2 с линейной арматурой компании IEK® Материалы для проектирования			
						Опора УА34 ж/б с ответвлением в 2 стороны 2хСИП4–2 IEK	Стадия	Лист	Листов
							Р	1	2
						Общий вид Схема установки стойки спецификация	IEK		

Взаим.Инв. N

Подп. и дата

Инв.N подл.

Ответвления к вводам в здания в две стороны от ВЛ проводов СИП

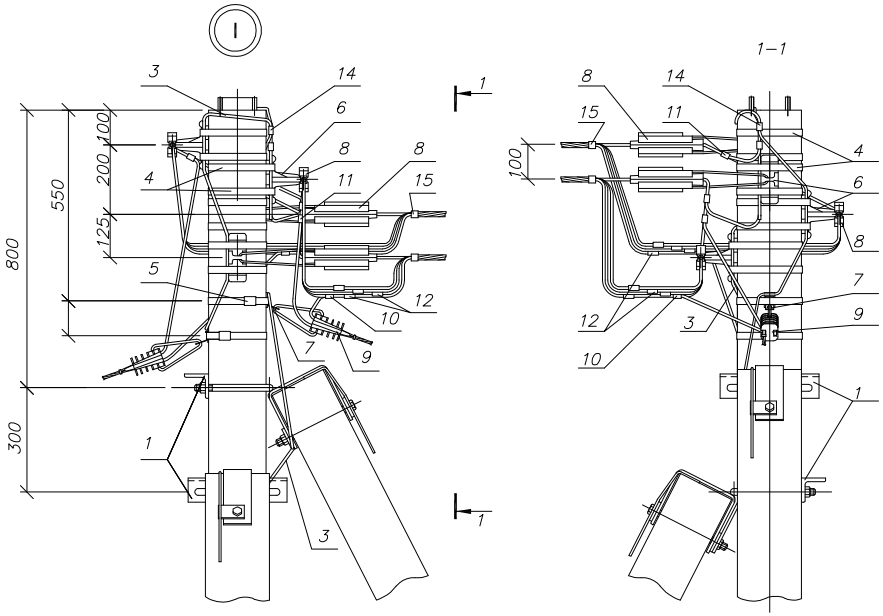

Схемы ответвлений к вводам в здания

в две стороны 2х2 жилы СИП

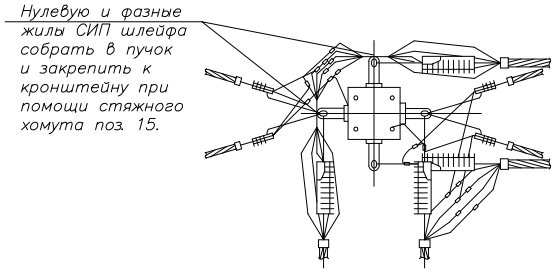

Изм.	Лист	N докум.	Подп.	Дата	ASIP–BET–OPR–212–23–12	Лист 2

Взаим.Инв. N

Подп. и дата

Инв.N подл.