СОЕДИНИТЕЛИ БОЛТОВЫЕ ЛУЖЕНЫЕ СБЛ

Краткое руководство по эксплуатации

1 Назначение и область применения

1.1 Соединители болтовые луженые СБЛ товарного знака IEK (далее – соединители) предназначены для механического и электрического соединения предварительно зачищенных от изоляции алюминиевых и (или) медных жил проводов (кабелей) между собой. Крепление соединителей к жилам кабелей (проводов) осуществляется болтами.

1.2 Соединители изготавливаются из дюралюминиевого сплава марок В95 и Д16Т1 и имеют антикоррозионное покрытие на основе олова.

2 Технические характеристики

2.1 Основные технические характеристики соединителей с рабочим напряжением до 1 кВ приведены в таблице 1 и в таблице 2.

Таблица 1

Параметр	Значение				
Наименование	СБЛ 10-35/2	СБЛ 25-50/2	СБЛ 50-95/2	СБЛ 120-185/2	СБЛ 240-300/4
Сечение провода, мм^2	от 10 до 35	от 25 до 50	от 50 до 95	от 120 до 185	от 240 до 300
Рабочее напряжение, кВ	1				
Усилие срыва головки фиксирующих болтов, НЧм	8	12	22	40	55
Количество фиксирующих болтов	2				4
Температура эксплуатации, °С	от минус 60 до плюс 50				
Масса, кг	0,02	0,03	0,06	0,13	0,30
Срок службы, лет	30				

Таблица 2

Параметр	Значение							
Наименование	СБЛ 10-35/2	СБЛ 25-95/2	СБЛ 35-150/2	СБЛ 35-150/4	СБЛ 70-240/4	СБЛ 120-300/4	СБЛ 185-400/6	СБЛ 500-630/6
Сечение провода, мм^2	от 10 до 35	от 25 до 95	от 35 до 150		от 70 до 240	от 120 до 300	от 185 до 400	от 500 до 630
Рабочее напряжение, кВ	1							
Усилие срыва головки фиксирующих болтов, НЧм	8	17	31		36	40	43	56

Продолжение таблицы 2

Параметр	Значение							
Количество фиксирующих болтов	2			4			6	
Температура эксплуатации, °С	от минус 60 до плюс 50							
Масса, кг	0,04	0,08	0,13	0,21	0,30	0,43	0,61	0,88
Срок службы, лет	30							

2.2 Габаритные размеры соединителей приведены на рисунке 1.

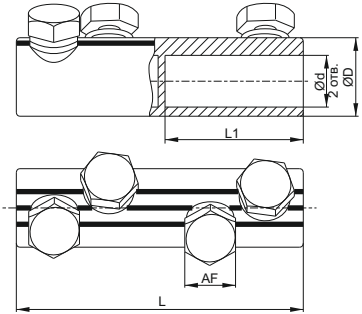

Наименование	Рабочее напряжение, кВ	Размеры, мм				
		L	L1	D	d	AF
СБЛ 10-35/2	1	45	20,0	16	8,0	9
СБЛ 25-50/2		52	24,0	18	9,5	10
СБЛ 50-95/2		62	29,0	22	13,0	13
СБЛ 120-185/2		80	38,0	30	17,0	17
СБЛ 240-300/4		140	68,0	36	24,0	22
СБЛ 10-35/2		45	21,0	19	8,3	9
СБЛ 25-95/2		70	33,5	24	13,3	13
СБЛ 35-150/2		80	38,5	28	16,0	17
СБЛ 35-150/4		106	51,5	28	16,0	17
СБЛ 70-240/4		125	61,0	33	20,0	19
СБЛ 120-300/4		140	68,0	38	24,0	22
СБЛ 185-400/6		170	83,0	42	26,0	22
СБЛ 500-630/6		200	97,0	52	33,0	24

Рисунок 1

3 Комплектность

3.1 Комплект поставки соединителей приведён в таблице 3.

Таблица 3

Наименование	Количество в в групповой упаковке
СБЛ 10-35/2	150 шт.
СБЛ 25-50/2	100 шт.
СБЛ 50-95/2	60 шт.
СБЛ 120-185/2	30 шт.
СБЛ 240-300/4	15 шт.
СБЛ 10-35/2	60 шт.
СБЛ 25-95/2	40 шт.
СБЛ 35-150/2	35 шт.
СБЛ 35-150/4	20 шт.
СБЛ 70-240/4	15 шт.
СБЛ 120-300/4	10 шт.
СБЛ 185-400/6	7 шт.
СБЛ 500-630/6	4 шт.
Руководство по эксплуатации. Паспорт	1 экз.

4 Требования безопасности

4.1 Все работы по монтажу и техническому обслуживанию должны производиться в обесточенном состоянии электросети специально обученным персоналом с соблюдением требований нормативно-технической документации в области электротехники.

4.2 По истечении срока службы изделие утилизировать.

5 Указания по монтажу и эксплуатации

5.1 Монтаж соединителей производится в следующей последовательности:

– отметить на жилах соединяемых кабелей (проводов) длину, на которой необходимо удалить изоляцию (размер L1 на рисунке 1);

– снять изоляцию с концов жил по отметке;

– надеть на конец одного из соединяемых кабелей термоусадочную изолирующую трубку;

– ввести концы жил в соединитель до упора;

– затянуть от руки фиксирующие болты на обеих сторонах соединителя;

– затянуть фиксирующие болты ключом до срыва головки;

– зачистить места срыва головок болтов напильником, не оставляя острых кромок;

– произвести усадку термоусадочной трубки строительным феном или газовой горелкой для придания изолирующих свойств месту соединения.

5.2 Соединители являются неремонтопригодными изделиями и в случае поломки подлежат утилизации.

6 Условия транспортирования, хранения и утилизации

6.1 Транспортирование соединителей допускается в упаковке изготовителя любым видом крытого транспорта, обеспечивающим предохранение упакованных изделий от механических повреждений, загрязнения и попадания влаги, при температуре от минус 40 до плюс 50 °С.

6.2 Хранение соединителей осуществляется в упаковке изготовителя в неотапливаемых хранилищах при температуре от минус 40 до плюс 50 °С и относительной влажности не более 75 %.

6.3 При транспортировании и хранении изделия в упаковке должны быть уложены на деревянные поддоны или на сухие и ровные поверхности. Попадание под штабель посторонних предметов, воды и горюче-смазочных материалов не допускается.

6.4 Для утилизации передать в специализированное предприятие для переработки вторичного сырья.

7 Гарантийные обязательства

7.1 Гарантийный срок эксплуатации соединителей – 6 лет со дня продажи при условии соблюдения потребителем правил эксплуатации, транспортирования и хранения.